Schutzvermerk ISO 16016 beachten

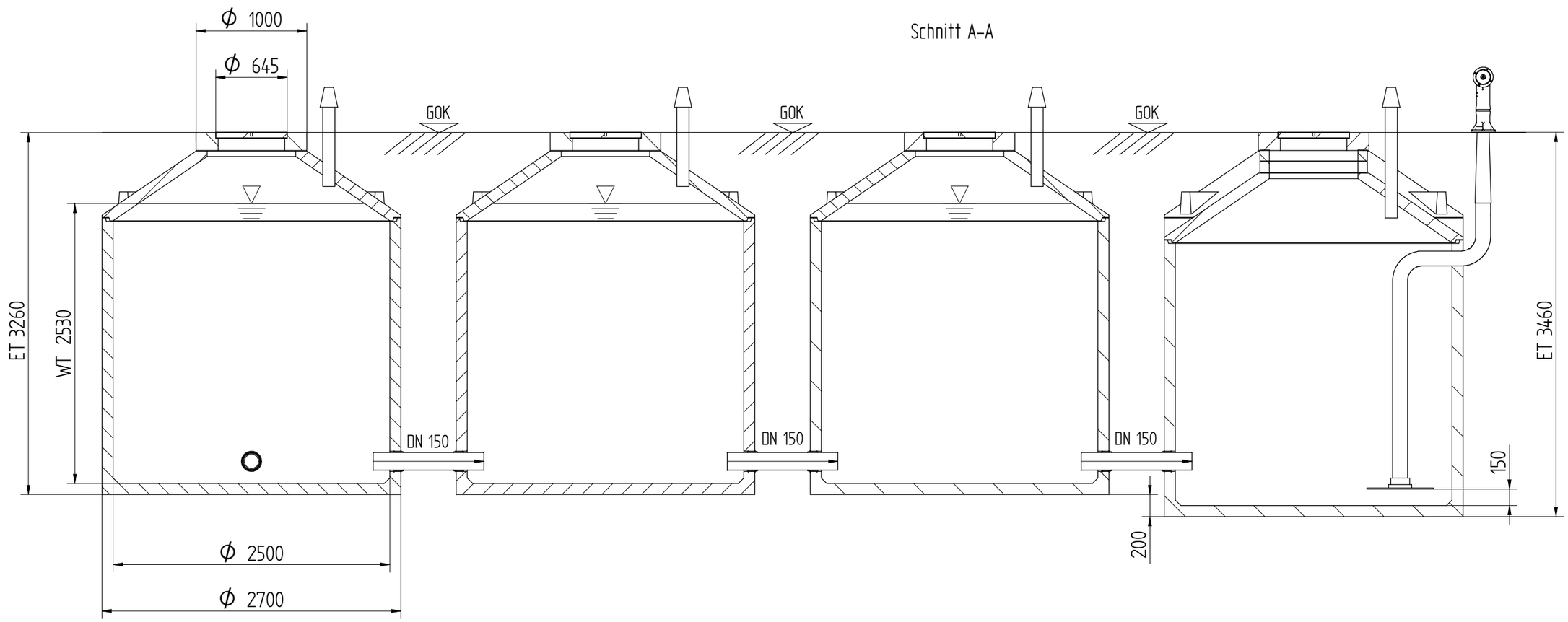

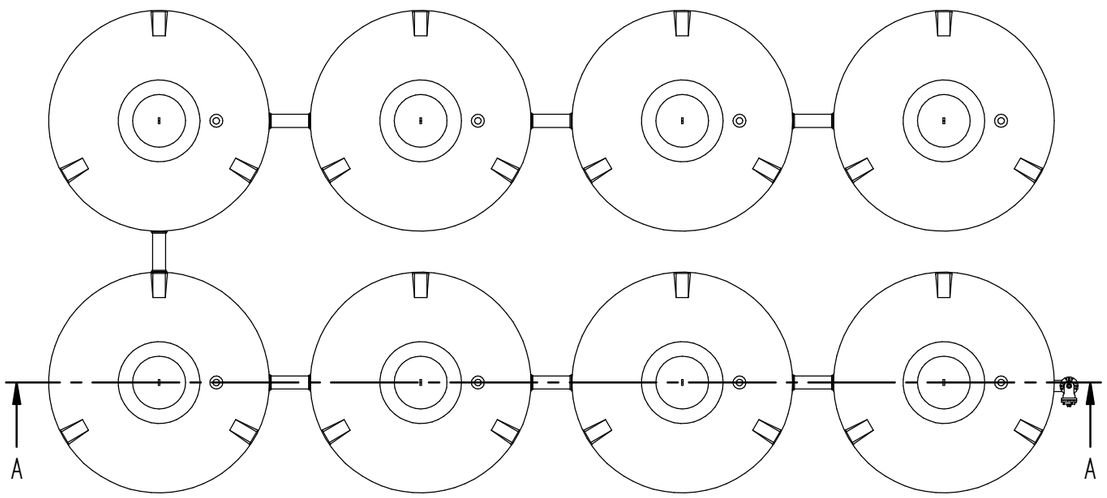

Allgemeine Toleranzen nach DIN ISO 2768-1/2 T.-klasse m	Zeichnungsstatus: Verfügbar	Maßstab: 1:40	Gewicht: 66.400 kg
		Gesamtvolumen: 100,80 m³	

	Datum	Name
Bearb.	04.07.2025	f.rose
Gepr.		

Benennung
Löschwasseranlage im Betonbehälter
Belastungsklasse D 400 MZ 12

Index	Aenderung	Datum	Name

Der Zisternenmeister

Z.-Nr.: Loeschwasseranlage_LW100-8
A.-Nr.: LW-100/8
Blatt 1 / 1
DIN A3
Ablage: Loeschwasseranlage_LW100-8.dft